BANNERSHOP

6尺檯套(彈性-四面)
6Ft Table(Stretch-4 sides)

TRIM LINE
切割線
Artwork must meet the trim line
圖稿必須伸展至切割線

SAFE AREA
安全區
All important text & graphics must be placed within the 20mm safe area
所有重要的文字和圖形
必須放置在20mm安全區內

BLEED AREA
出血範圍
Extend artwork into the bleed area
圖稿背景設計需擴展到出血範圍

- CMYK: 150 dpi MINIMUM
- Before saving, turn off or delete guides layer
- Artwork must be setup within the template, anything outside the template will be cut off.
- DO NOT make any changes to the actual template (Do not rotate, scale, stretch or impose)
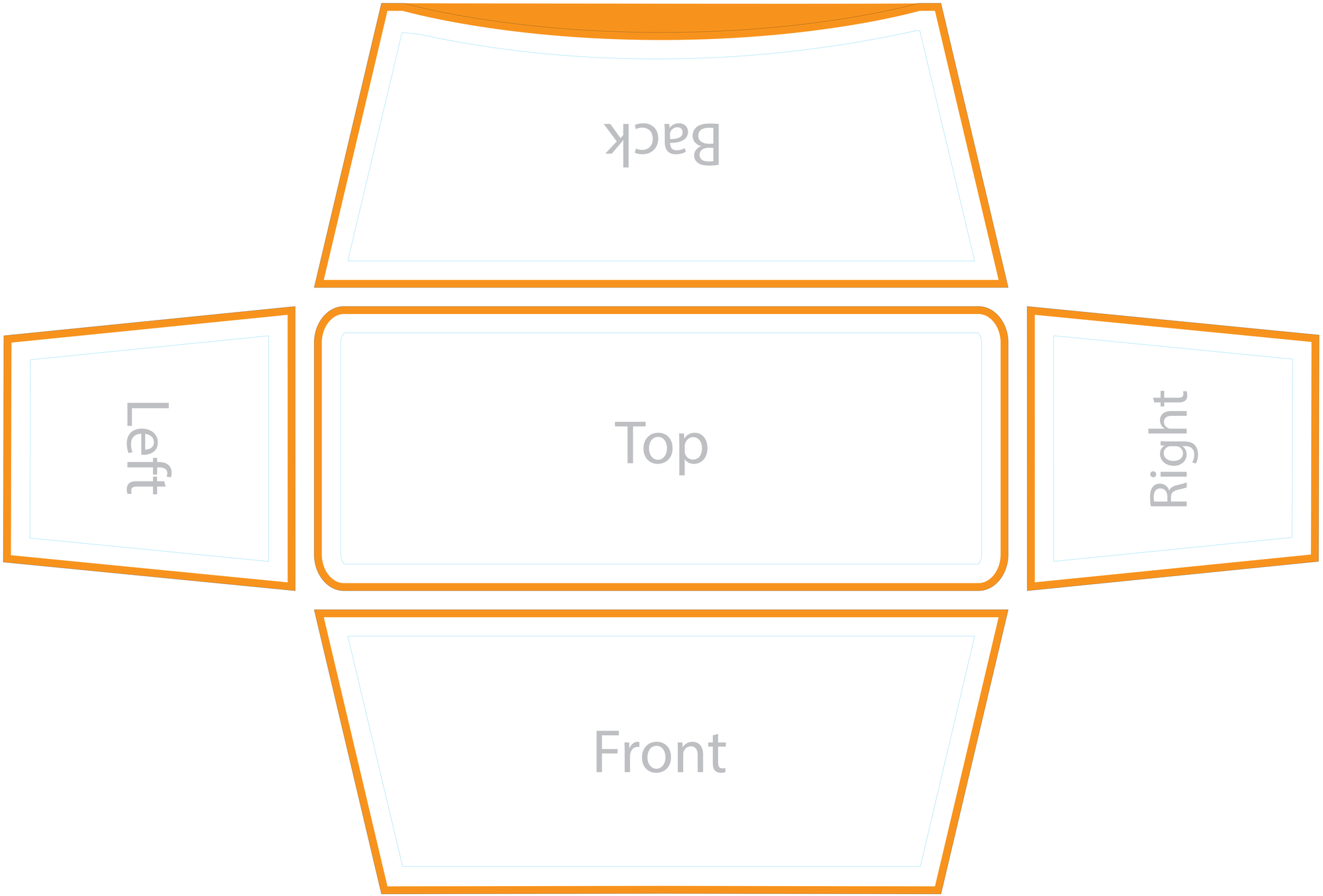
- CMYK :解像度最低150dpi
- 儲存檔案前，請關閉或刪除指南圖層。
- 必須在模板中設置圖稿，模板外的任何內容都將被切斷。
- 不要對模板進行任何更改（不得旋轉，縮放，拉伸或強加修改）